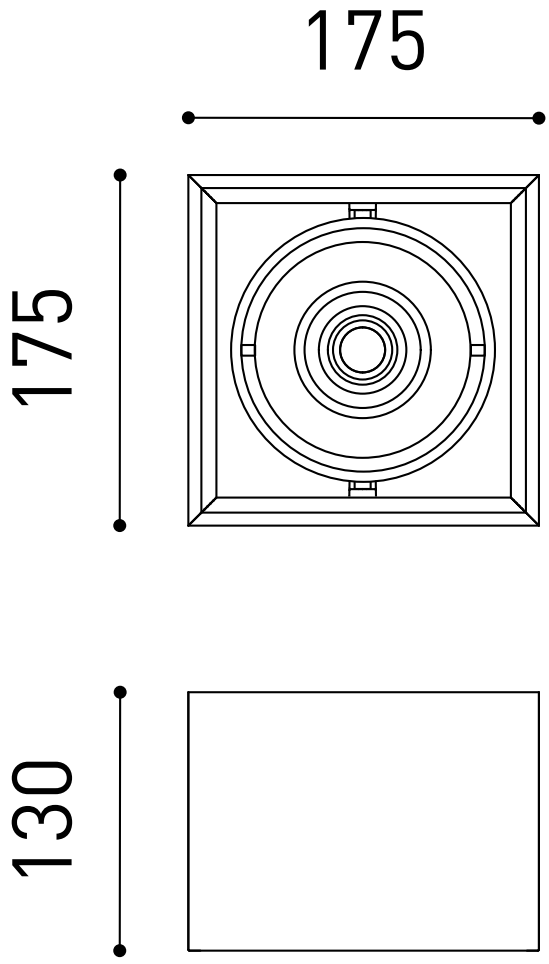
175
175
130